Electrolux PROFESSIONAL

Modulare Compact-Großküchengeräteserie 900XP Elektro-Bain-Marie, Vollmodul, Tischgerät

Technisches Datenblatt
ARTIKEL #
MODELL #

NAME #

SIS #

AIA #



391125 (E9BMEHB000) ELEKTRO-TISCH-BAIN-MARIE 800 MM

Kurzbeschreibung

Artikel Nr.

Elektro-Wasserbad GN 2/1, Tischgerät
- Beckengröße: 700x685x160 mm
- Temperaturbereich: 30-90°C
- Wasserzulauf optional

Hauptmerkmale

- Heißwasser-Bain-Marie zum Warmhalten fertiger Speisen auf Serviertemperatur.
- Armierte Incoloy Heizelemente unter dem Beckenboden.
- Schaltknebel.
- Füllmarke an Beckenseitenwand.
- Gerät für manuelle Beckenfüllung.
- Wassertemperatur thermostatisch geregelt bis max. 90 °C.
- Beckenentleerung über Ablaufventil mit Überlauf.
- Spezialisolierung unter der Garfläche hält die Wärme an der Platte ohne Abstrahlung nach unten.
- Gerät mit gelochtem Einlegeboden und Auflagen für GN Behälter.
- Alle wesentlichen Komponenten frontseitig gelagert für leichte Wartung.
- Das besondere Design der Regelschalter schützt vor Wassereindringen.
- Schutzart IPX5
- Top configuration allows installation on ambient base only (not possible to install on refrigerated nor freezer base).
- Geeignet für die Installation auf der Arbeitsplatte.

Konstruktion

- Das Becken ist nahtlos in die Deckplatte eingeschweißt.
- Das Gerät ist 930 mm tief als Arbeitsflächenvergrößerung.
- Außenverkleidung aus Edelstahl mit Scotch Brite Schliff.
- 2 mm dicke Deckplatte aus Edelstahl.
- Gerät mit rechtwinkligen Seitenkanten für bündige Verbindung der Gerät nebeneinander ohne Ritzen und Schmutzecken.

Optionales Zubehör

- Verbindungs-/Dichtungsmittel PNC 206086 ❑
- Träger für Brückeninstallation, 800 mm PNC 206137 ❑
- Träger für Brückeninstallation, 1000 mm PNC 206138 ❑
- Träger für Brückeninstallation, 1200 mm PNC 206139 ❑
- Träger für Brückeninstallation, 1400 mm PNC 206140 ❑
- Träger für Brückeninstallation, 1600 mm PNC 206141 ❑

Genehmigung:

• Rückseitiger Abgaskamin, 800 mm	PNC 206304	❑
• Seitlicher Handlauf, rechts und links	PNC 216044	❑
• Front-Handlauf, 600 mm	PNC 216047	❑
• Front-Handlauf, 1200 mm	PNC 216049	❑
• Front-Handlauf, 1600 mm	PNC 216050	❑
• Breiter Handlauf, Portionierbord, 800 mm	PNC 216186	❑
• 2 Seitenblenden für Tischgeräte	PNC 216278	❑
• Wasserhahn für Tisch-Bain-Maries	PNC 921627	❑

Das Unternehmen behält sich das Recht auf Änderungen der Spezifikation vor.

Modulare Compact-Großküchengeräteserie 900XP Elektro-Bain-Marie, Vollmodul, Tischgerät

Front

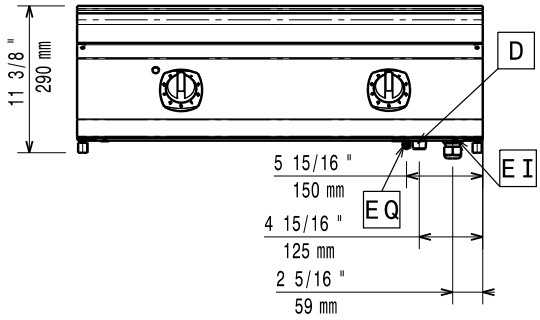

Seite

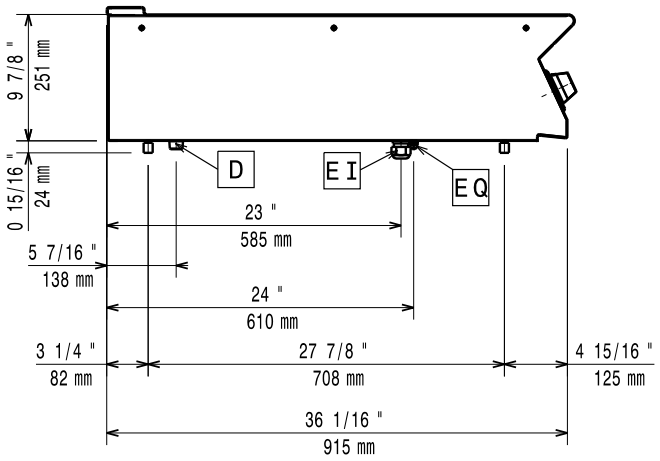

D = Ablauf
EI = Elektroanschluss
EQ = Equipotentialschraube

oben

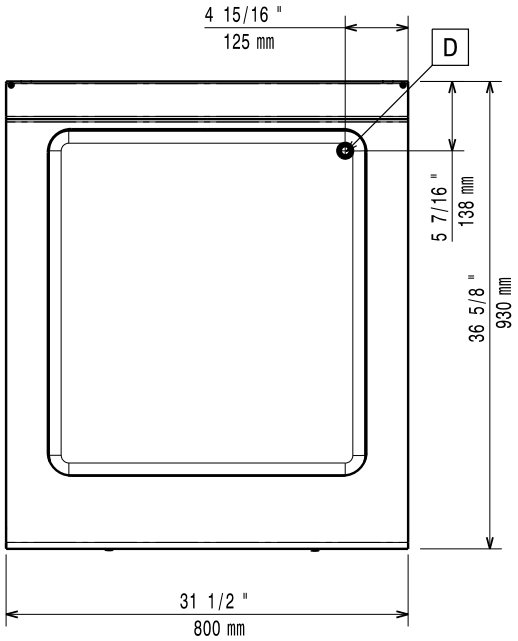

Elektrisch

Netzspannung:	380-400 V/2N ph/50-60 Hz
Gesamt-Watt	4.4 kW

Wasser

Wasserablauf:	50 mm

Schlüsselinformation

Beckenabmessungen (Nutzinhalt) Länge:	630 mm
Beckenabmessungen (Nutzinhalt) Höhe:	160 mm
Beckenabmessungen (Nutzinhalt) Tiefe:	685 mm
Thermostatbereich:	30 °C MIN; 90 °C MAX
Nettogewicht:	45 kg
Versandgewicht:	46 kg
Versandhöhe:	530 mm
Versandlänge:	1010 mm
Versandtiefe:	860 mm
Versandvolumen:	0.46 m³
Zertifizierungsgruppe	EBM98

Bei Aufstellung des Geräts auf oder neben ein temperaturempfindliches Möbel o. ä. muss ein Sicherheitsabstand von ca. 150 mm eingehalten oder eine Isoliervorrichtung installiert werden.

Das Unternehmen behält sich das Recht auf Änderungen der Spezifikation vor.

2026.11.18